AUSSCHREIBUNG

PLANNUMMER: **02.2.6**	PLANTITEL: **Garage Süd - Rampe**
BAUVORHABEN: Neubau 6 Mehrfamilienhäuser, Untere Schwandenstr. 19,21,23,37,39,41 Kat.-Nr. 8186, 8805 Richterswil	PROJEKTNUMMER: 2009 / MASSSTAB:
BAUHERRSCHAFT: Anlagestiftung der Migros-Pensionskasse Wiesenstrasse 15, 8952 Schlieren	DATUM: 29.04.2024 / REVIDIERT:
GRUNDEIGENTÜMER: Anlagestiftung der Migros-Pensionskasse Wiesenstrasse 15, 8952 Schlieren	PLANGRÖSSE: A0, 83.0/118.0 / GEZEICHNET: MA, ND, MDL
ARCHITEKT: Zottele & Gallicchio Architekten AG Dorfstrasse 23, 8805 Richterswil 044 787 59 87 | info@zg-architekten.ch | www.zg-architekten.ch	PLOTJET QR-CHECK
KOTEN (MEERESHÖHE):	

ZOTTELE GALLICCHIO
ARCHITEKTEN RICHTERSWIL

Planung:

ALLGEMEINE WERKPLANUNG:
Sämtliche Masse sind Rohmasse und sind vom Unternehmer auf eigene Verantwortung am Bau, vor allfälligen Bestellungen und vor der Ausführung zu kontrollieren. Türhöhen verstehen sich ab OK fertigem höherem Boden bis UK roh Sturz. Alle sichtbaren Betonkanten sind scharfkantig auszuführen! Der Unternehmer hat die ihm übergebenen Pläne, den von ihm zu bearbeitenden Baugrund und/oder die bestehende Bausubstanz vorgängig zu prüfen. Unstimmigkeiten oder andere Mängel, die er vor und bei der Ausführung seiner Arbeit erkennt, sind unverzüglich zu melden.Bei Nichtbeachtung können keine Kosten für den Rückbau geltend gemacht werden.

WIR ÜBERNEHMEN KEINE HAFTUNG:
Für Angaben über die richtige Lage und Richtung von Werkleitungen. Für Angaben über die Lage und Richtung von HLKS Installationen. Verbindliche Angaben sind den HLKS-, Einlage- und Aussparungsplänen zu entnehmen. Wasserdichte Anschlüsse an Boden- und Wanddurchbrüchen, sowie Kanalisationsschächte und Rinnen sind gem. Angaben Bauingenieur, resp. Systemgarantie auszuführen. Der Unternehmer erstellt die notwendigen Sondierungen, die für die ordnungsgemässe Ausführung seiner Arbeit notwendig sind selbst.

GEBÄUDEHÜLLE:
Der Unternehmer hat die Gebäudehülle (Bauteilverbindungen) luftdicht auszuführen. Die Anforderungen an die Luftdichtigkeit Norm SIA 180:2014 "Wärmeschutz,Feuchteschutz und Raumklima in Gebäuden" müssen erfüllt sein. Dämmstärken und U-Werte sind dem Bauteilkatalog WDNW des Bauphysikers zu entnehmen.

GEMAUERTE WÄNDE:
Alle tragende Wände benötigen unten Wandlager 5mm. Alle nicht tragende Wände benötigen unten ein Wandlager 8mm. Mauerkrone (oben) mit 10-20mm Mineralwolle von Betondecke getrennt. Erforderliche Gleit- und Deformationslager auf Mauerkrone nach Angabe Bauingenieur. Die Wandlager sind beidseitig ca. 10-15mm breiter wie roh Wand, damit keine direkte Verbindung von Grundputz zu roh Boden entstehen kann. Wände die an eine Wohnungstrennwand oder Treppenhauswand anschliessen sind mit 10mm ISOVER PS 81 o. glw. Mineralwolle zu trennen.

FENSTER/TÜREN:
Hohlräume zw. Rahmenkante und Mauerwerk sind mit Mineralwolle / Seidenzopf auszustopfen. Fenster und Türen in der Gebäudehülle sind innen rundum luft- /dampfdicht abzukleben und aussen rundum wind-/wasserdicht/diffusionsoffen/UV-beständig abzukleben. Wo aussen wasserdicht abgeklebt (Balkon- und Terrassenfenster, Hauseingänge, etc.) muss innen mit einer Dampfsperre mit Alu dampfdicht abgeklebt werden. Hebeschiebefenser, PSK-Fenster und dgl.: Rahmen elastisch gelagert und schallentkoppelt montieren. Metallfensterbank mit Antidröhnmatte oder Antidröhnbeschichtung auf Unterseite schallentkoppet montieren. U-Werte und Schallschutzanforderungen sind dem baupyhsikalischen Konzepts des Bauphysikers zu entnehmen.

TERRASSEN, BALKONE und SITZPLÄTZE:
SIA Norm 271:2007 ist zwingend einzuhalten. Die Terrassen, Balkone und Sitzplätze sind mit einem minimalen Gefälle von 1.5%,Gefällsrichtung wegführend vom Gebäude, auszuführen.

TREPPENHÄUSER/TREPPEN
Alle Eingangs- und Treppenpodeste sind mit einem schwimmenden Unterlagsboden mit Trittschalldämmung zu versehen. Treppenläufe sind schallentkoppelt auf den Podesten zu lagern und seitlich mit 20mm Mineralwolle oder ISOPE vom Mauerwerk zu trennen.

BAUAKUSTIK / SCHALLSCHUTZ
Aussen- & Innenlärm gem. SIA 181:2006 und bauakustisches Konzept des Bauphysikers.

BRANDSCHUTZ:
Für die Ausführung von Gebäudehülle, Gebäudeausbau (inkl. Installationsschächte) und Gebäutetechnik gelten die VKF-Brandschutzrichtlinien /-erläuterungen. Der Unternehmer setzt die beauftragte Arbeit des baulichen oder technischen Brandschutzes unter Einbezug der Schnittstellen und in Absprache mit den übrigen Gewerken auf Grundlage des Projektes fachmännisch und vorschriftsgemäss um.

BWF:
Bruttowohnfläche in m2, setzt sich zusammen aus der Hauptnutzfläche der Wohnung, inklusive wohnungsinterner Konstruktionsfläche
(tragend und nicht tragend), inklusive wohnungsinterner Funktionsfläche (z.B. Schächte) und inklusive wohnungsinterner Nebennutzfläche (z.B. Reduit).

Legende:

BETON	SW	SCHWELLENHÖHE	RAF	VERBUNDRAFFSTOREN
BACKSTEIN	BR	BRÜSTUNGSHÖHE	MFB	METALLFENSTERBANK
KALKSANDSTEIN	ST	STURZHÖHE	K	KURBEL
BETONFERTIGELEMENTE	OK	OBERKANT	M	MOTOR / ELEKTROANTRIEB
MÖRTEL, GIPS	UK	UNTERKANT	DK	DREHKIPP-FLÜGEL
HOLZ	AK	AUSSERKANT	DF	DACHFENSTER
DÄMMSTOFFE	FB	FERTIG BODEN	BA	BODENABLAUF
NATURSTEIN	RB	ROH BODEN	NÜ	NOTÜBE RLAUF
SPERRSCHICHT	RD	ROH DECKE	FS	FALLSTRANG
	UKD	UNTERKANT DECKE	DW	DACHWASSERLEITUNG
	F.	FERTIG	LS	LICHTSCHACHT
	R.	ROH	EI30	BRANDSCHUTZTÜRE MIT ZULASSUNG

Dämmung unter Bodenplatte:
Perimeterdämmun siehe Ing. Plan,
0.035 λ, D = 12cm
oberhalb Bodenplatte Dichtungsbahn bituminös
Beton Dichtigkeitsklasse 1

Dämmung an Decke:
UNITEX, nicht brennbar,
0.034 λ, D = 14cm

Dämmung an Decke:
Flumroc, COMPACT PRO,
0.034 λ, D = 16cm

Revisionen

Rev.-Nr.	Plan	Haus und Geschoss	Änderung	Datum	Name
01	GR	Haus C, Tiefparterre	Wandstärke	22.02.2024...	MA
02	GR	Haus C, Tiefparterre	Umgebungsmauer gem. Ing.	22.02.2024...	MA
03	GR	Tiefgarage Nord	Konsolen gem. Ing.	22.02.2024...	MA
04	SN	Haus C/B, Tiefgarage	Anpassungen div. Deckenstärken über Tiefgarage gem. Ing.	22.02.2024...	MA
05	GR	Haus B, Tiefparterre	Umgebungsmauer gem. Ing.	22.02.2024...	MA
06		Überall	Tür-Stürze, welche nicht raumhoch sind, sowie Lift-Stürze sind roh 2.22	22.02.2024...	MA
07		Überall	Diverse Fensterbezeichnungen für die Fensterliste	06.03.2024...	MA
08		Haus A, B, C	Betonwand gem. Bauing.	22.04.2024...	MA
09		TG Süd	Betonstärke RWA-Schacht, neu 25cm	26.04.2024...	MA

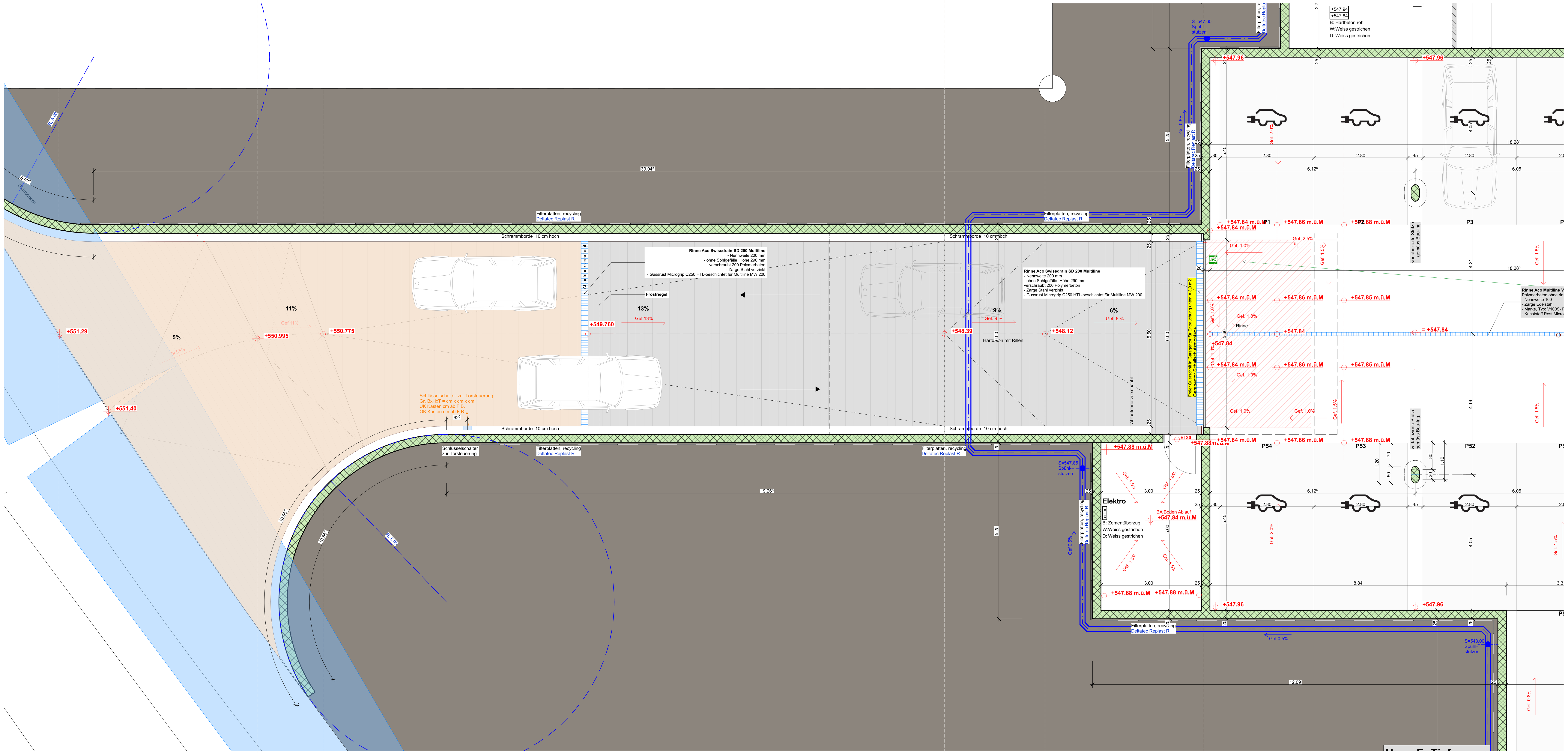

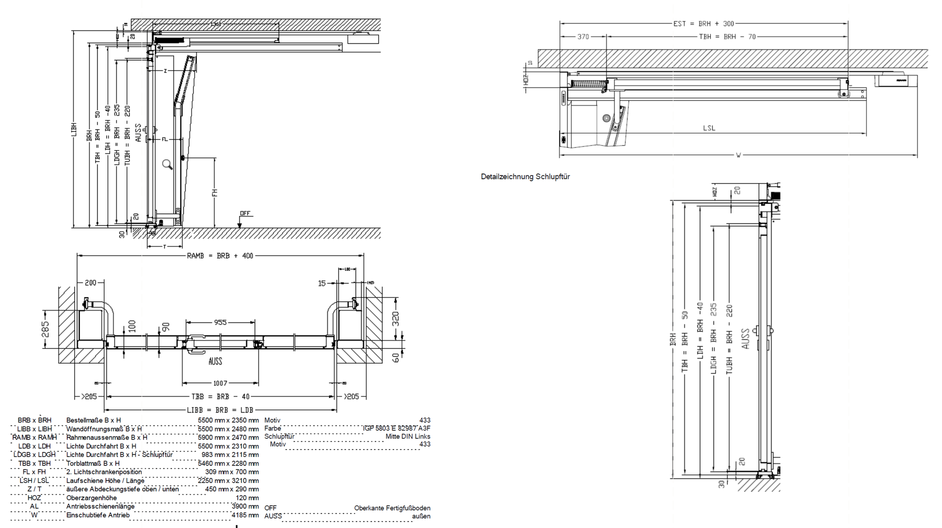

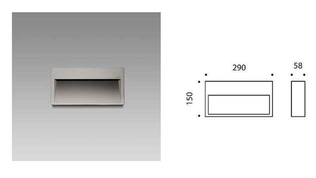

Wandeinbauleuchte Regent
Typ Concrete
Wandeinbauleuchte Concrete C.8055N.35 mit LED, Systemleistung: 10 W,
Leuchtenlichtstrom 329 lm,
Farbwiedergabeindex Ra > 80,
Farbtemperatur 4000 K, neutralweiss,
Farbkonsistenz SDCM 3,
LED-Lebensdauer L80 70'000 h, 24 V,
direktstrahlend, ohne Betriebsgerät,
ON/OFF oder dimmbar,
Gehäuseaus Beton

Achtung! Ansicht von der Aussenseite!
Bestellmaße 5500 mm x 2350 mm
Torblattmaß 5460 mm x 2280 mm
Lichte Durchfahrt 5500 mm x 2310 mm
Motiv 433
Farbe IGP 5803 E 82987 A3F
Antrieb SupraMatic HT3
Dachfolge 0 °
Schlupftür Mitte DIN Links, 433

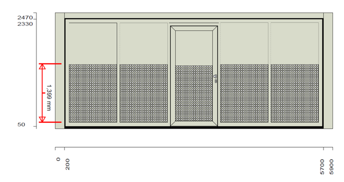

Tor

Freier Querschnit in Garagentor für Entrauchung unten = 1.5 m2, Garagentor Schallschutzmontage
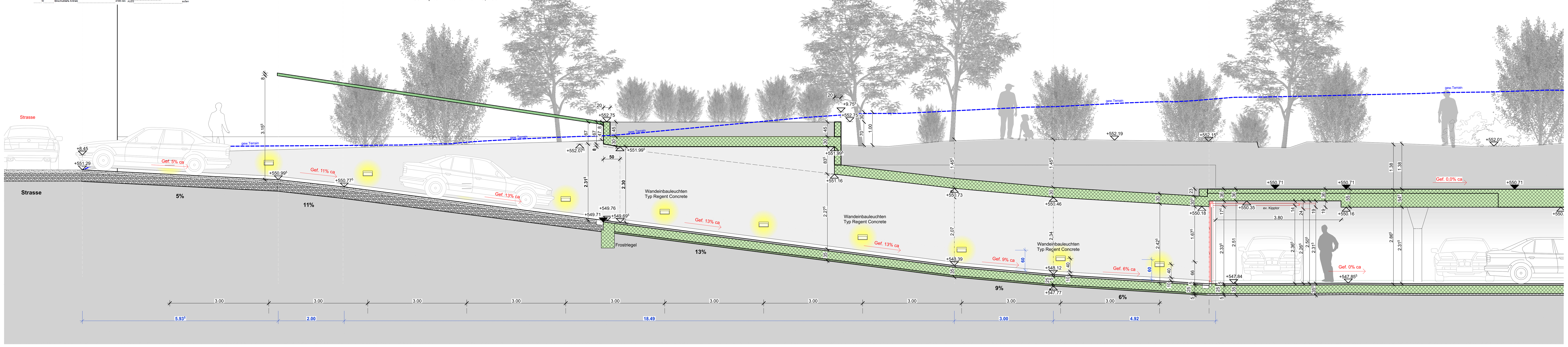
Farbe IGP 5803 Dark Bronze